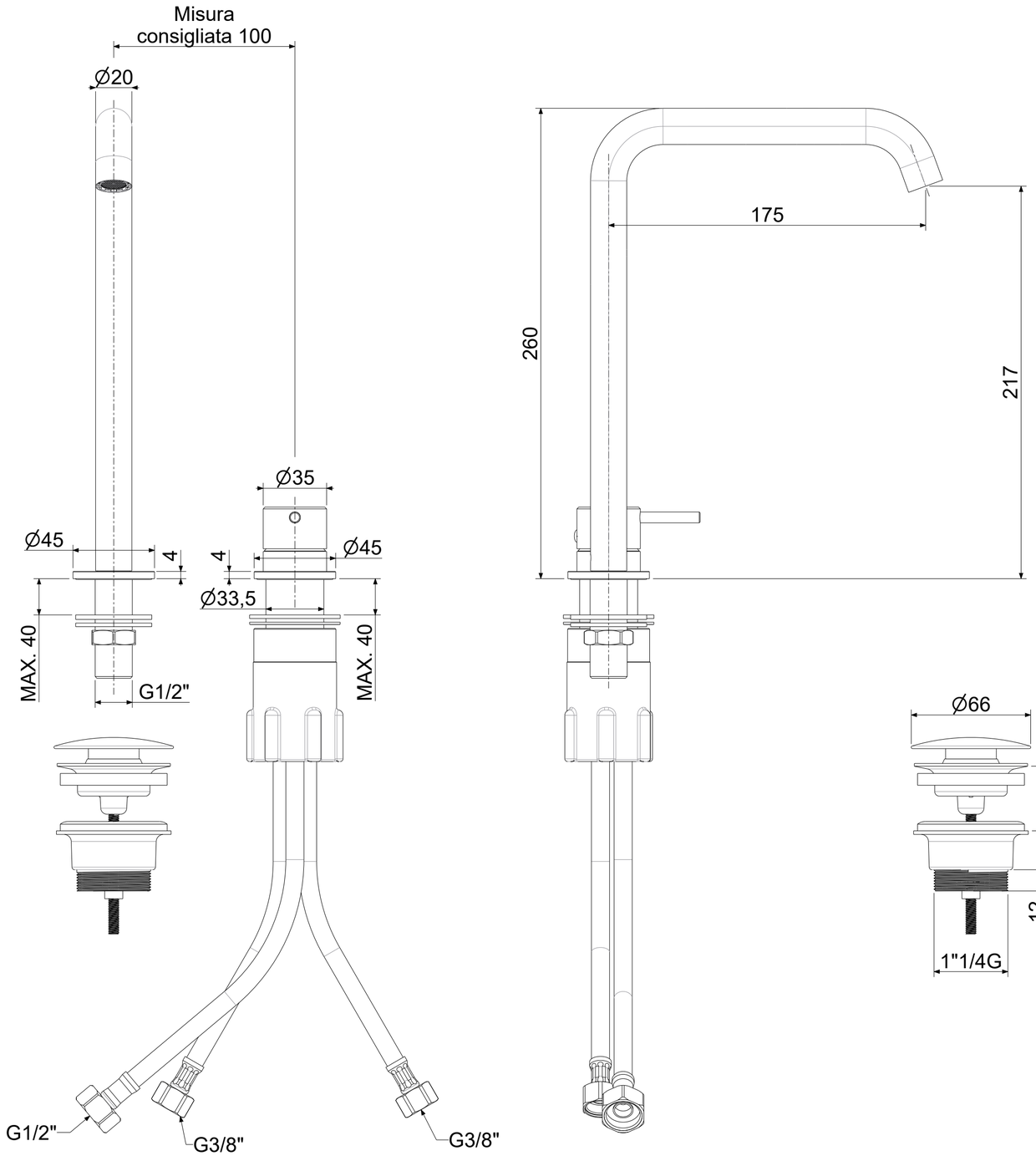

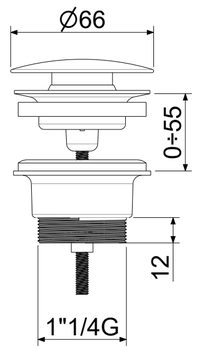

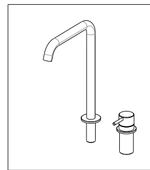

APPROVATO: *Approved:*			A2	SCALA *Scale*	1:2	MATERIALE *Material*	VARI
DISEGNATO: *Design:*	Bertoli	27/06/2025		UNITA' *Unit*	mm	SERIE *Range*	INOX 316

DESCRIZIONE - *Description:*

Batteria lavabo miscelatore 2 fori con scarico Click Clack 1 1/4" INOX 316

FOGLIO - *Sheet:*	Tecnico	CODICE - *Part Number:*	**INOX051KAC**
		PROGETTO - *Project*	--

La Rubinetteria PAFFONI si riserva a termini di legge la proprietà del presentedisegno con divieto di riprodurlo o comunicarlo a terzi senza autorizzazione - *Rubinetteria Paffoni reserves the ownership of this drawing by law with the prohibition of reproducing it or communicating it to third parties without authorization*