P *Item*	CODICE *Code*	DESCRIZIONE *Designation*
1	ZA91403	Cartuccia D.25 per art. 107AC-107AC60-108AC-108AC60
2	ZGHI046	Ghiera fermacartuccia per art. 051-071-081-131-107-107AC60-108-108AC60 INOX 316
3	ZCAP077AC	Cappuccio completo di OR per art. 051-071-081-131 INOX 316
4	ZPIA178AC	Piastra rettangolare 90x200 mm completa di OR per art.107-108 INOX 316
5	ZLEV250AC	Leva completa D.35 per art. 107AC-107AC60-108AC-108AC60
6	ZBOC150AC	Bocca con aeratore e grani L.250 mm per art. 108AC-108AC60-ZBOC148AC INOX 316
7	ZAER18CH-5	Aeratore cachè HC M18,5x1 pca 5 l/m + chiavetta

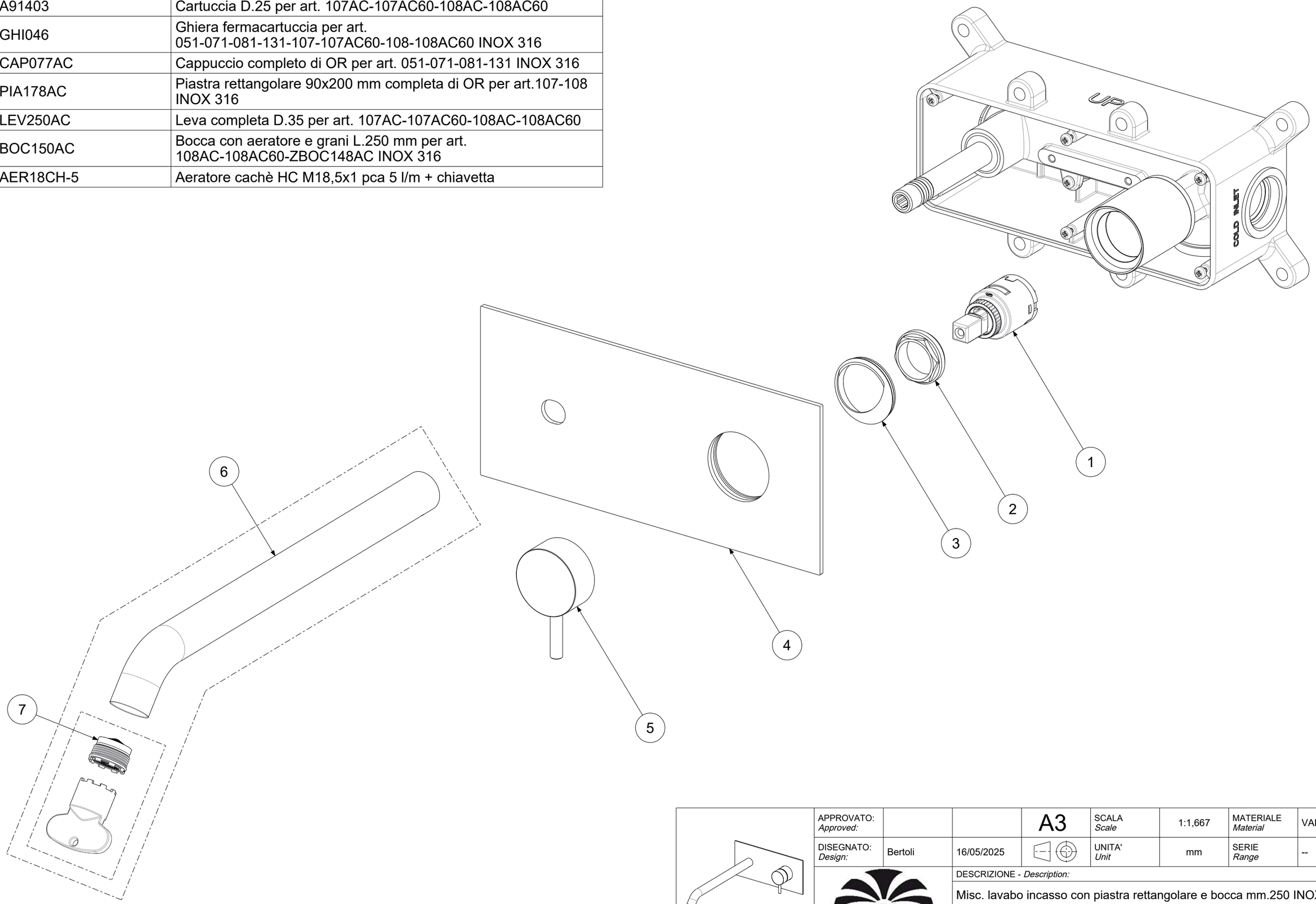

APPROVATO: *Approved:*			A3	SCALA *Scale*	1:1,667	MATERIALE *Material*	VARI
DISEGNATO: *Design:*	Bertoli	16/05/2025		UNITA' *Unit*	mm	SERIE *Range*	--
paffoni	DESCRIZIONE - *Description:* Misc. lavabo incasso con piastra rettangolare e bocca mm.250 INOX 316						
	FOGLIO - *Sheet:*	Ricambi		CODICE - *Part Number:*		**INOX108AC**	

La Rubinetteria PAFFONI si riserva a termini di legge la proprietà del presentedisegno con divieto di riprodurlo o comunicarlo a terzi senza autorizzazione - *Rubinetteria Paffoni reserves the ownership of this drawing by law with the prohibition of reproducing it or communicating it to third parties without authorization*