| P<br>*Item* | CODICE<br>*Code* | DESCRIZIONE<br>*Designation* |
|---|---|---|
| 1 | ZA91403 | Cartuccia D.25 per art. 107AC-107AC60-108AC-108AC60 |
| 2 | ZGHI046 | Ghiera fermacartuccia per art.<br>051-071-081-131-107-107AC60-108-108AC60 INOX 316 |
| 3 | ZCAP077AC | Cappuccio completo di OR per art. 051-071-081-131 INOX 316 |
| 4 | ZPIA180AC | Piastra tonda D.60 lato mix per art. 107AC60-108AC60 |
| 5 | ZPIA181AC | Piastra tonda D.60 lato bocca art. 107AC60-108AC60 |
| 6 | ZLEV250AC | Leva completa D.35 per art. 107AC-107AC60-108AC-108AC60 |
| 7 | ZBOC149AC | Bocca con aeratore e grani L.180 mm per art.<br>107AC-107AC60-ZBOC147AC INOX 316 |
| 8 | ZAER18CH-5 | Aeratore cachè HC M18,5x1 pca 5 l/m + chiavetta |

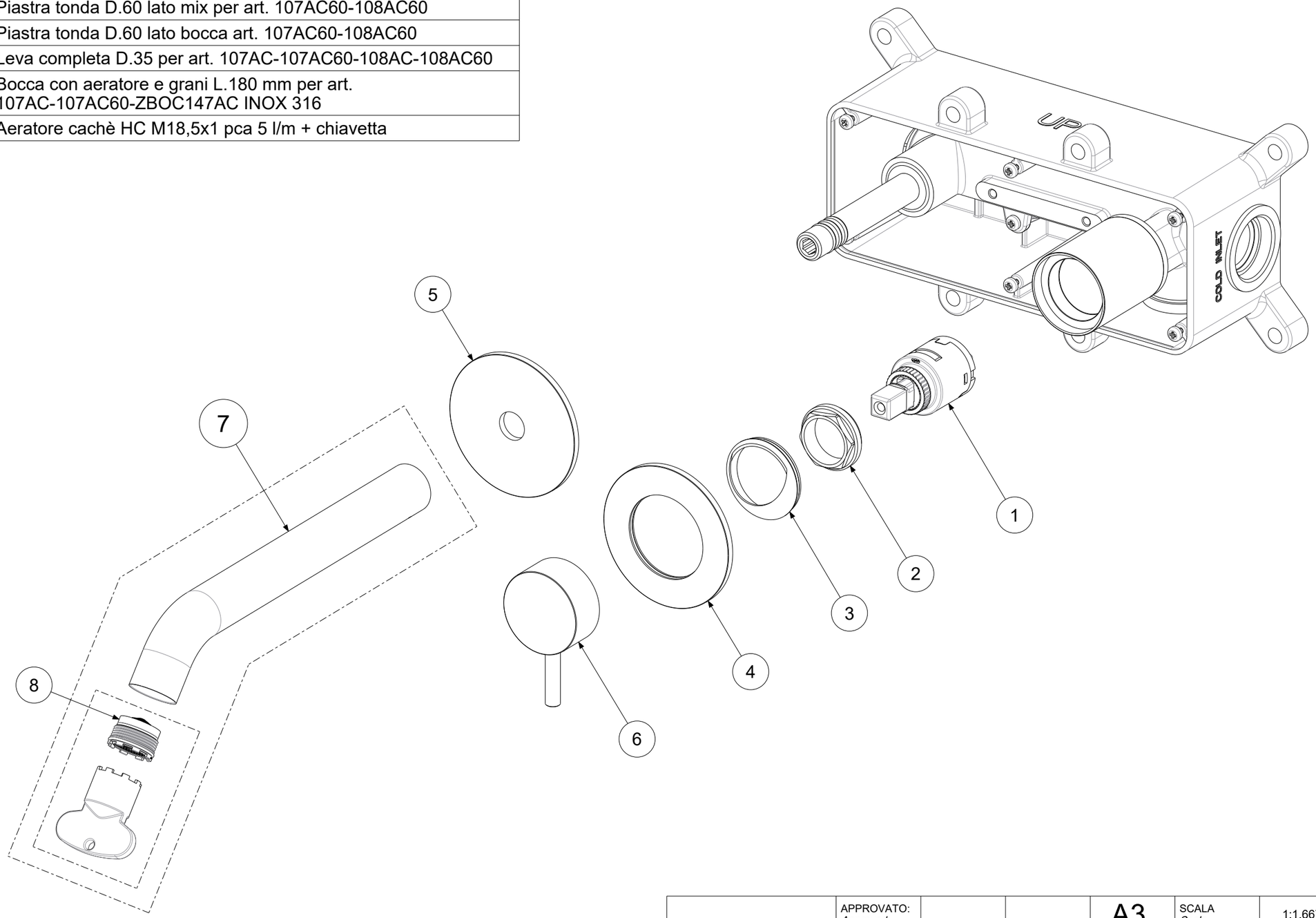


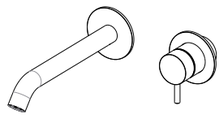

| | | | | | | | |
|---|---|---|---|---|---|---|---|
| APPROVATO:<br>*Approved:* | | | A3 | SCALA<br>*Scale* | 1:1,667 | MATERIALE<br>*Material* | VARI |
| DISEGNATO:<br>*Design:* | Bertoli | 16/05/2025 | | UNITA'<br>*Unit* | mm | SERIE<br>*Range* | -- |
| paffoni | DESCRIZIONE - *Description:*<br>Misc. lavabo incasso con 2 piastre D.60 e bocca mm.180 INOX 316 | | | | | | |
| | FOGLIO - *Sheet:* | Ricambi | | CODICE - *Part Number:* | | **INOX107AC60** | |

La Rubinetteria PAFFONI si riserva a termini di legge la proprietà del presentedisegno con divieto di riprodurlo o comunicarlo a terzi senza autorizzazione - *Rubinetteria Paffoni reserves the ownership of this drawing by law with the prohibition of reproducing it or communicating it to third parties without authorization*