P *Item*	CODICE *Code*	DESCRIZIONE *Designation*
1	ZA91401	Cartuccia D.25 per art. 051-071-081-131 INOX 316
2	ZGHI046	Ghiera fermacartuccia per art. 051-071-081-131-107-107AC60-108-108AC60 INOX 316
3	ZCAP077AC	Cappuccio completo di OR per art. 051-071-081-131 INOX 316
4	ZLEV248AC	Leva completa D.35 per art. 051-071-081-131 INOX316
5	ZBAS118AC	Basetta completa di OR per 051-071-081-131 INOX 316
6	ZFIS156	Kit fissaggio per art. 051-071-081-131-179-180 INOX 316
7	ZAER16CH-5	Cartuccia aerat. 16,5x1 c/limit.5 l/m CACHE' HONEYCOMB PCA TT
8	ZFLX140CRPX	Set 2 flex inox SOFT PEX F3/8 cm.60
9	ZSCA078AC	Scarico Click-Clack 1"1/4 acciaio INOX 316

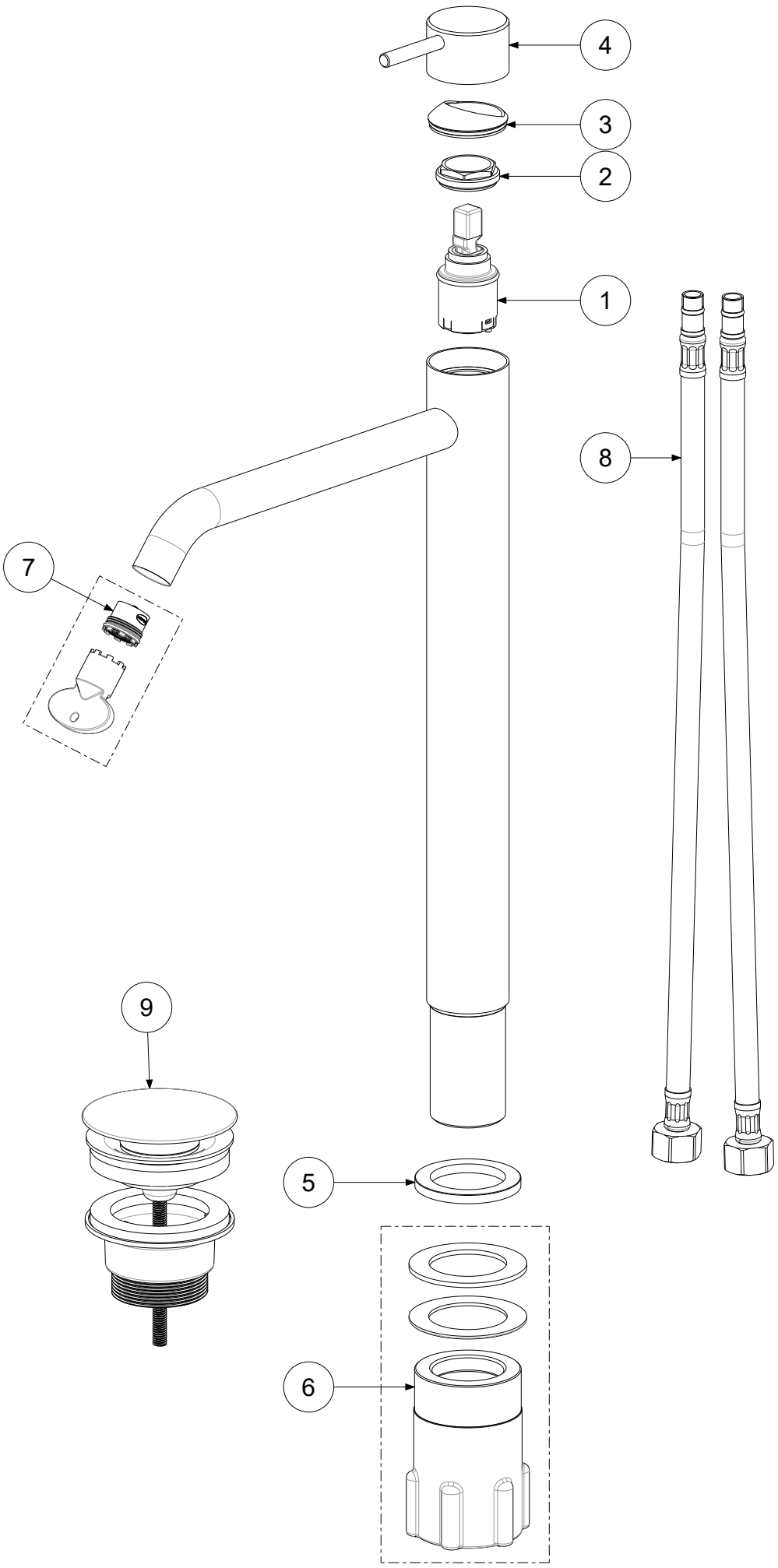

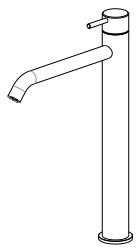

APPROVATO: *Approved:*			A3	SCALA *Scale*	1:2,5	MATERIALE *Material*	VARI
DISEGNATO: *Design:*	Bertoli	15/05/2025		UNITA' *Unit*	mm	SERIE *Range*	INOX 316
	DESCRIZIONE - *Description:*						
	Mix lavabo prolungato con scarico Click Clack 1 1/4" acciaio INOX 316						
	FOGLIO - *Sheet:*		Ricambi		CODICE - *Part Number:*		**INOX081KAC**

La Rubinetteria PAFFONI si riserva a termini di legge la proprietà del presentedisegno con divieto di riprodurlo o comunicarlo a terzi senza autorizzazione - *Rubinetteria Paffoni reserves the ownership of this drawing by law with the prohibition of reproducing it or communicating it to third parties without authorization*