P *Item*	CODICE *Code*	DESCRIZIONE *Designation*
1	ZA91401	Cartuccia D.25 per art. 051-071-081-131 INOX 316
2	ZGHI046	Ghiera fermacartuccia per art. 051-071-081-131-107-107AC60-108-108AC60 INOX 316
3	ZCAP077AC	Cappuccio completo di OR per art. 051-071-081-131 INOX 316
4	ZLEV248AC	Leva completa D.35 per art. 051-071-081-131 INOX316
5	ZBAS118AC	Basetta completa di OR per 051-071-081-131 INOX 316
6	ZFIS156	Kit fissaggio per art. 051-071-081-131-179-180 INOX 316
7	ZFLX196..	Flex inox M.10x1 - F.1/2" cm.45 (1 pz)
8	ZCANA216AC	Canna completa di gambo e fissaggio per art. INOX051AC
9	ZAER18CH-5	Aeratore cachè HC M18,5x1 pca 5 l/m + chiavetta
10	ZFIS157	Fissaggio per canna girevole art. INOX051AC
11	ZFLX101..	Set flex inox SOFT PX DVGW M.10x1 F.3/8 cm.45 (2 pz)

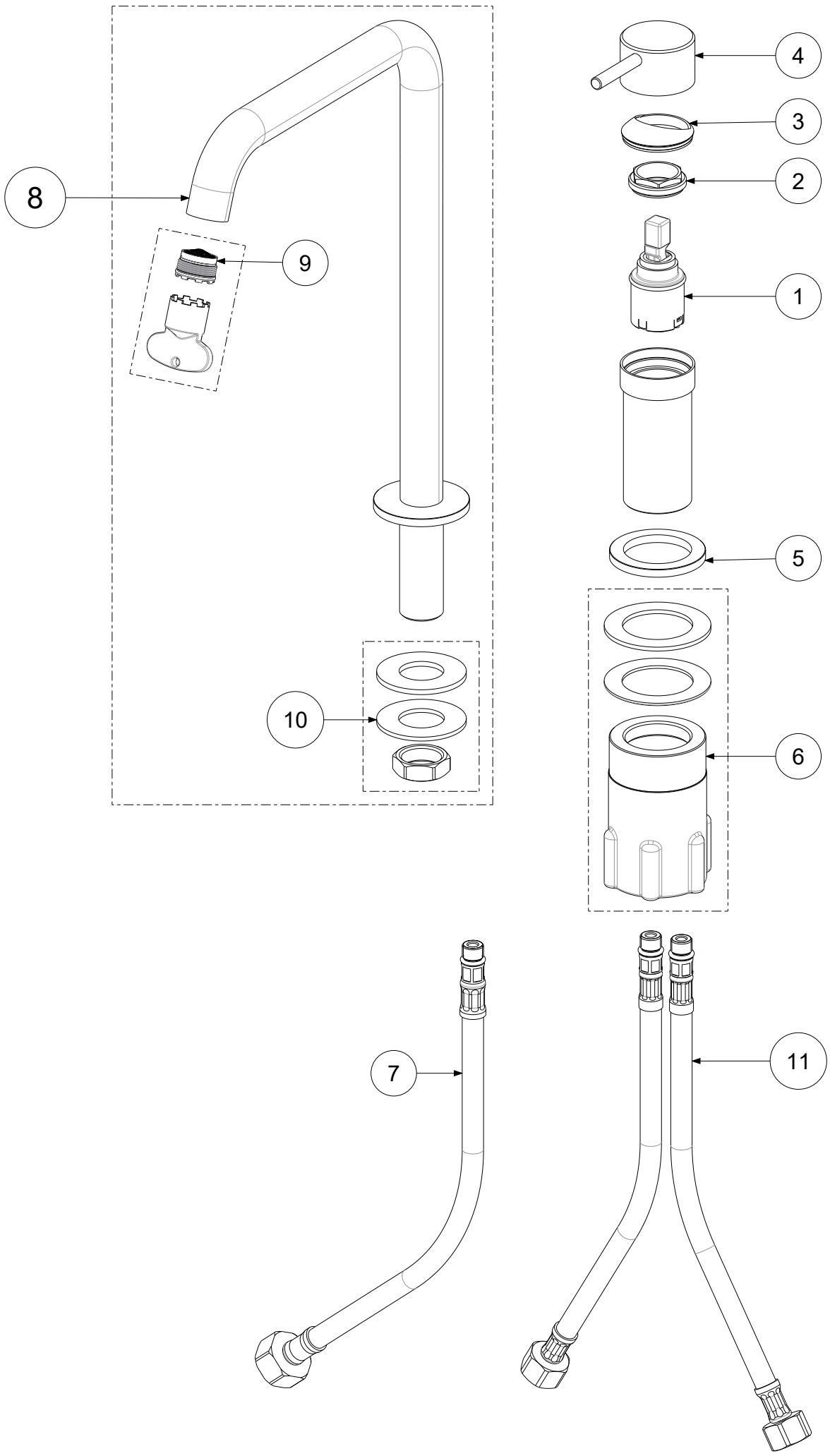

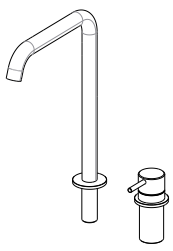

APPROVATO: *Approved:*			A3	SCALA *Scale*	1:2,5	MATERIALE *Material*	VARI
DISEGNATO: *Design:*	Bertoli	27/05/2025		UNITA' *Unit*	mm	SERIE *Range*	INOX 316
		DESCRIZIONE - *Description:*					
		Misc. lavabo da appoggio 2 fori Acciaio c/bocca mm. 217 INOX 316					
		FOGLIO - *Sheet:*	Ricambi		CODICE - *Part Number:*		**INOX051AC**

La Rubinetteria PAFFONI si riserva a termini di legge la proprietà del presentedisegno con divieto di riprodurlo o comunicarlo a terzi senza autorizzazione - *Rubinetteria Paffoni reserves the ownership of this drawing by law with the prohibition of reproducing it or communicating it to third parties without authorization*