P *Item*	Liv. *Lev.*	CODICE *Code*	FIN.	DESCRIZIONE *Designation*	Q.tà *Q.ty*	MAT.
1	2	3021274TO	CR	Corpo mix lavabo neutro FOX tornito	1	CC770S
2	2	4071664		Cartuccia D35/a Aperta SOFT Modificata (05/10)	1	VARIOUS
3	2	2041630GR	GR	Ghiera fermacartuccia 37x1	1	CW617N
4	2	1000505GR	CR	Cappuccio d.40 x misc.vasca/doccia	1	CW617N
5	2	2051296		Aeratore 18,5x1 CACHE' per bocca LIG001	1	VARIOUS
6	2	4061684CR	CR	Corpo maniglia d.42 x lavabo/bidet fox	1	ZAMA
7	2	2041560GR	GR	Grano inox M5x6 punta conica x Berry/176 Stick (GN 0003)	1	INOX
8	2	2091105CRN	CRN	Bottone D6 cromo neutro per leve Stick/Berry	1	ABS
9	2	5008090CR	CR	Basetta Ø52 con oring per lavabo/bidet fox--	1	VARI
10	3	2042879CR	CR	Basetta D52 H7 per 075-135 FOX cromata	1	ZAMA
11	3	2092043		Anello O.R. 42.52 x 2.62 EPDM PEROX 70SH KTW-W270 Rev.B	1	EPDM
12	2	8001043		Set fissaggio (ZFIS043) lavabo s/o.r. Apollo (A&S) 070/130 Flavia r.18	1	VARIOUS
13	2	4071857CRPX	CR	Flex inox M10x1 6/A DN.6 F3/8 sede guar. cm 45 EPX PLURICERTIFICATO	2	VARIOUS
14	2	4071897CR	CR	Scarico 1 1/4" Simple Rapid Universale con T.P.con vite blocco e raccordo croma	1	VARI

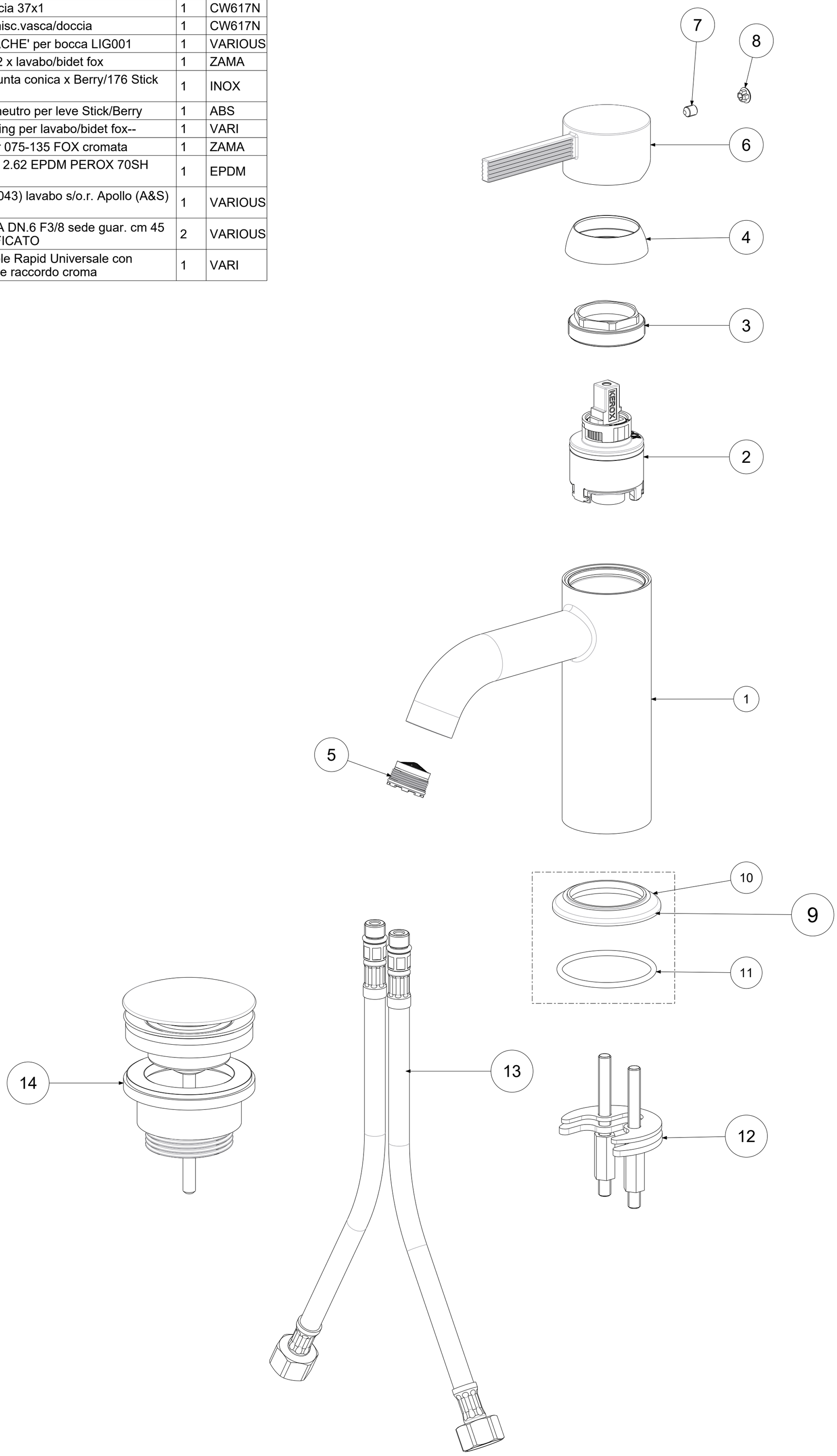

APPROVATO: *Approved:*			A2	SCALA *Scale*	1:1,429	MATERIALE *Material*	VARI
DISEGNATO: *Design:*	Gaboardi	06/11/2024		UNITA' *Unit*	mm	SERIE *Range*	FOX
paffoni	DESCRIZIONE - *Description:* Mix lavabo con scaric clik-clak-- --						
	FOGLIO - *Sheet:*	esploso		CODICE - *Part Number:*	**FOX071KCR**		
				PROGETTO - *Project*	024-pr338-071k		

La Rubinetteria PAFFONI si riserva a termini di legge la proprietà del presentedisegno con divieto di riprodurlo o comunicarlo a terzi senza autorizzazione - *Rubinetteria Paffoni reserves the ownership of this drawing by law with the prohibition of reproducing it or communicating it to third parties without authorization*