P *Item*	CODICE *Code*	DESCRIZIONE *Designation*
1	ZA91261	Cartuccia D35 (G35A) APERTA senza distr. ENERGY WATER SAVING
2	ZGHI010	Ghiera ferma cartuccia 37 x 1
3	ZCAP034..	Cappuccio sottoleva metallo 37x1
4	ZAER123	Aeratore a scomparsa Ø18,5x1 + chiavetta
5	ZLEV236..	Leva completa per lavabo/bidet 071/081/131 FOX
6	ZBAS117..	Basetta con OR x lavabo/bidet 071/081/131 FOX
7	ZFIS043	Set fissaggio
8	ZFLX101..	Set flex inox SOFT PX DVGW M.10x1 F.3/8 cm.45 (2 pz)
9	ZAST045..	Asta con snodino
10	ZAST023..	Snodino per asta scarico
11	ZSCA002..	Scarico 1'1/4 modello NEW (ZM) c/tappo host.

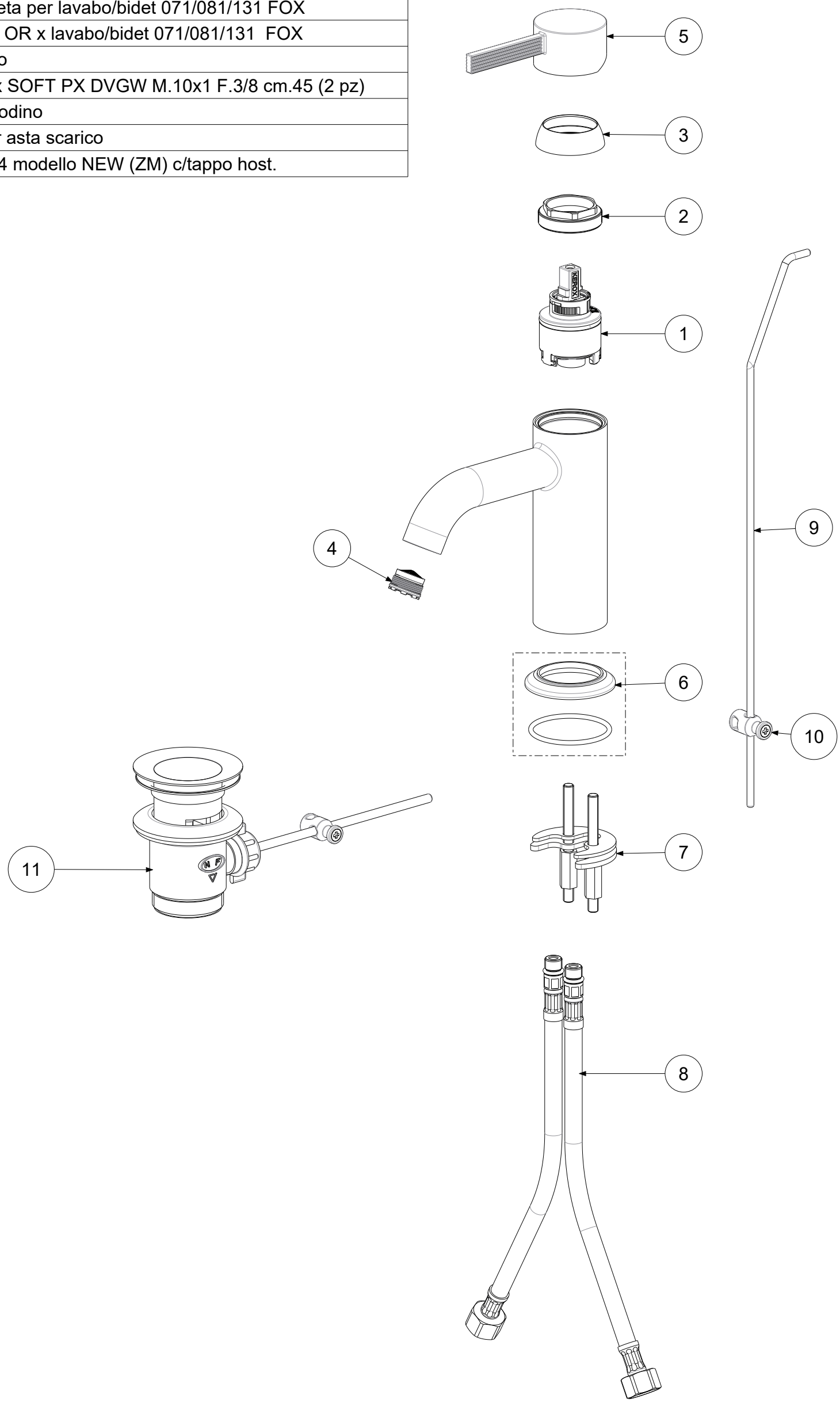

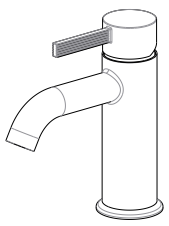

APPROVATO: *Approved:*			A3	SCALA *Scale*	1:2,5	MATERIALE *Material*	VARI
DISEGNATO: *Design:*	Gaboardi	05/12/2024		UNITA' *Unit*	mm	SERIE *Range*	FOX
	DESCRIZIONE - *Description:*						
	Mix lavabo con scarico automatico 1 1/4 con cart. Energy Water Sawing aperta----- FOGLIO - *Sheet:* immagine			CODICE - *Part Number:*			**FOX075CR-EWS**

La Rubinetteria PAFFONI si riserva a termini di legge la proprietà del presentedisegno con divieto di riprodurlo o comunicarlo a terzi senza autorizzazione - *Rubinetteria Paffoni reserves the ownership of this drawing by law with the prohibition of reproducing it or communicating it to third parties without authorization*